Sleeve SYNOFLEX with multigrade socket, PN 16

4212

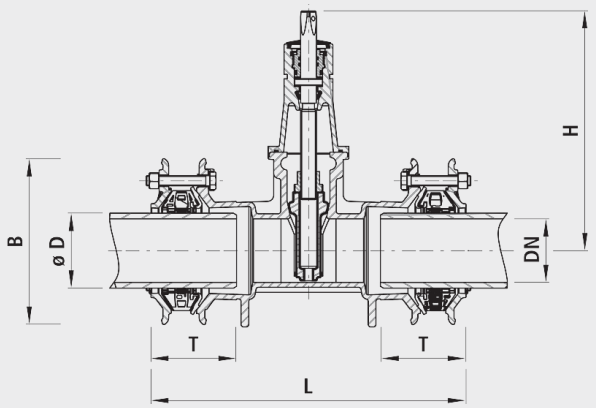

Application

- Multigrade sleeves incl. the proven E2/3 technology
- Die Mehrbereichskupplung HAWLE-SYNOFLEX ist die wirtschaftliche Alternative zur Schweisstechnik. Sie wird in der Trinkwasserversorgung und Abwasserentsorgung eingesetzt. Dies zur schubsicheren Verbindung aller gängigen Rohrarten aus Guss, Stahl, PE und PVC oder für die Verbindung von Rohren mit verschiedenen Aussendurchmessern sowie speziell bei schlechten Wetterverhältnissen. Bei Faserzementrohren ist die Schubsicherung nicht gewährleistet.

Characteristics

- Abwinkelung bis max. 8° (+/-4° pro Muffe) möglich
- Flanschen-Anschlussmasse
  - nach EN 1092-2
- Betriebstemperatur
  - max. 40°C
- Pressure PN 16
- SVGW certified

Thrust protection

- High tensile connection in multiple areas for all types of pipes

Material

- Gehäuse und Spannring
  - Sphäroguss EN-GJS-400 (GGG 40)
  - EWS-Beschichtung nach GSK, RAL-GZ 662, Schichtdicke min. 250 µm
- Dichtung
  - EPDM
- SYNOFLEX-Ring
  - POM
- Zugsicherungselemente
  - Stahl, korrosionsgeschützt
  - Auf jedem einzelnen Stützelement angebracht
- Schrauben
  - Dauergeschmiert
  - Mit Verdrehsicherung INOX

Caution

- For the fiber cement pipes tensile strength is not guaranteed.
- A supporting sleeve must be used without fail for high tensile connections of PE pipes.
- The maximum insertion depth must not be exceeded, in order to ensure a gap is maintained between the pipes or before the stop.

	DN	ø D min./max.	PN (bar)	H (mm)	L (mm)	T min./max.	B (mm)	weight (kg)	NPK No. 412
4212100000	100	104-132	16	343	550	119-136	260	31.000	811612
4212125000	125	131-160	16	421	652	143-161	290	46.000	811613
4212150000	150	155-192	16	433	540	126-143	350	52.000	811614
4212200000	200	198-230	16	541	770	143-161	405	87.000	811615