Raccord à emboîtement 90° en fonte, avec filetage extérieur

6430

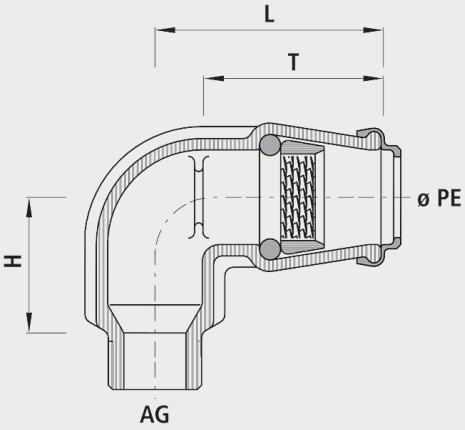

Application

- Pour tous les tubes en PE
- Les raccords à emboîtement Hawle sont utilisés avec succès depuis plus de 50 ans. Cette technique de raccordement simple et convaincante offre une insertion optimale du tube PE dans le raccord. La sécurité en traction et l'étanchéité sont assuré par un anneau de serrage vertébral et un robuste O-Ring.

Caractéristiques

- Pas de douille d'appui pour les conduites d'eau et pneumatiques
- Pas de contraintes ou affaiblissements du tube PE
- Toujours une force de traction et d'étanchéité suffisante, réglée automatiquement par la pression interne du fluide.
- Grâce au choix de matière, fonte ou POM, pas de corrosion électrochimique aux colliers de perçage et vannes de branchement.
- Démontage possible avec les coquilles de démontage (n° 6010)
- Température de service
  - max. 40 °C
- Profondeur d'emboîtement ZAK®46
  -35 mm
- Protection anticorrosion intégrée
  - Les surfaces de filetage métalliques, sans revêtement, dans les robinetteries conduisent à la corrosion et aux incrustations Cela provoque une réduction de débit et des coûts élevée d'assainissement.

Matière

- Raccord à emboîtement en fonte
  - Fonte sphéroïdale EN-GJS-400 (GGG 40) ou fonte grise EN-GJL-250 (GG 25)
  - Revêtement EWS selon GSK, RAL-GZ 662, épaisseur de couche min. 250 µm

Attention

- Afin d'éviter la corrosion électrochimique, les raccords à emboîtement en fonte ne doivent pas être en contact avec des pièces de forme en INOX ou en laiton. Hawle Armaturen AG décline toute responsabilité pour de telles installations.

	ø PE	AG	PN (bar)	L (mm)	H (mm)	T (mm)	Poids (kg)	N° CAN 411	N° CAN 412
6430025025	25	3/4"	16	65	40	50	0.400		
6430032032	32	1"	16	80	55	60	0.750	451232	455111
6430032040	32	1 1/4"	16	80	55	60	0.900	451232	451621
6430032050	32	1 1/2"	16	85	60	60	0.840	451233	451631
6430040040	40	1 1/4"	16	100	60	75	1.100	451233	451622
6430040050	40	1 1/2"	16	100	65	75	1.100	451233	451632
6430050050	50	1 1/2"	16	125	75	90	1.700	451234	451623
6430063050	63	1 1/2"	16	150	75	100	2.510	451235	451634
6430063063	63	2"	16	155	75	100	3.200	451235	451644