Collare di presa ZAK®, PN 16

3721

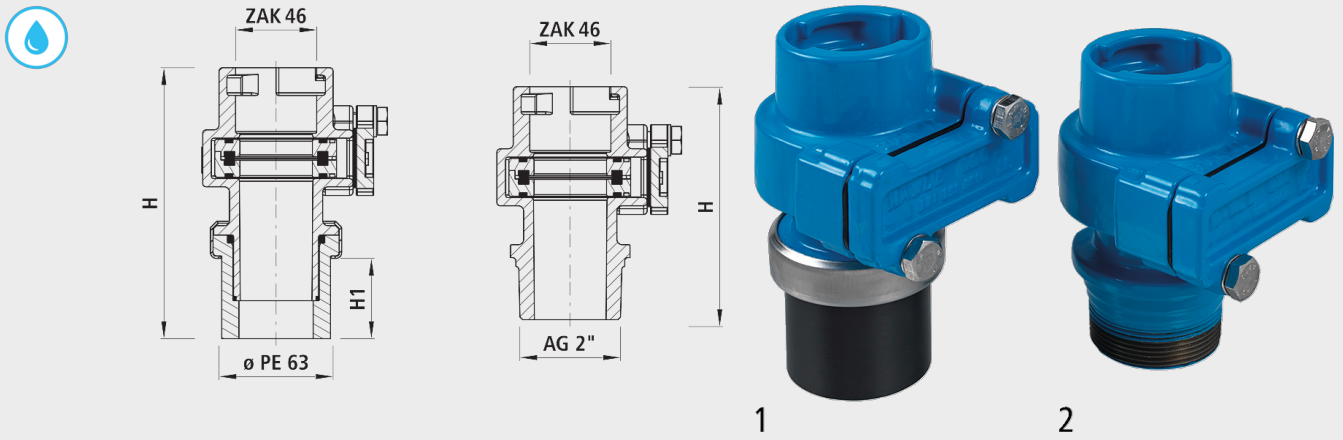

Applicazione

- Per perforare sotto pressione con tenuta ausiliaria integrata
- Saldabile direttamente con collare da saldare mediante estremità in PE
- Montabile direttamente con filettatura esterna in HAKU

Caratteristiche

- Temperatura di esercizio -max. 40 °C
- Valore di pressione PN 16
- Protezione contro la corrosione integrata - Le superfici filettate metalliche, non rivestite provocano corrosione e incrostazioni. Ne consegue un flusso ridotto ed elevati costi di risanamento.

Montaggio e installazione

- Rimontare il coperchio di copertura e montaggio come tenuta ermetica supplementare.

Materiale

- Corpo
  - Ghisa sferoidale EN-GJS-400 (GGG 40)
  - Rivestimento in EWS secondo GSK, RAL-GZ 662, spessore dello strato min. 250 µm

	Tipo	PE	AG	ZAK®	PN (bar)	H (mm)	H1 (mm)	Foratura-ø max.	Peso (kg)	N° CPN 411
3721046063	1	63		46	16	167	56	35	2.100	867815
3721046050	2		2"	46	16	135		35	2.130	867815