# Saracinesca con manicotti ad innesto BAIO®, PN 16

# 4500

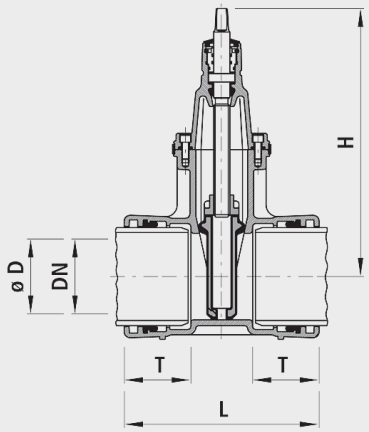

## Applicazione

- BAIO® è un sistema modulare. Tutte le saracinesche e raccordi con estremità liscia possono essere infilati e bloccati nei manicotti BAIO®. In questo modo si possono realizzare senza flangia anche le combinazioni a saracinesca più esigenti, fino a DN 300. Inoltre il raccordo si può smontare senza attrezzi. Tutte le saracinesche e raccordi BAIO® di serie sono dotati di guarnizioni TYTON per acqua. Il manicotto ad innesto è adatto per i seguenti tipi di tubo:
- Tubi in ghisa
  - Con guarnizione standard TYTON (n° 5390), protezione antisfilamento con guarnizione TYTON-SIT (n° 5399) o BAIO®-SIT (n° 5380); smontabile dall'esterno
- Tubi in ghisa Ecopur
  - Con guarnizione standard TYTON (n°5390), protezione antisfilamento con BAIO®-SIT (n° 5380); smontabile dall'esterno
- Tubi BLUTOP
  - Con guarnizione (n° 5392)
  - Protezione antisfilamento (n° 5381)
- Tubi in PE
  - Con estremità in PE da saldare (n° 4520 / 4526)
- Tubi in PVC
  - Con guarnizione in PVC (n° 5396)

## Caratteristiche

- Angolazione
  - DN 80 a DN 150: max. 3°
  - DN 200 a DN 300: max. 2°
- Temperatura di esercizio
  - max. 40 °C
- Valore di pressione PN 16

## Dispositivo di bloccaggio

- Dispositivo di bloccaggio BAIO®-SIT (n° 5380)
- Guarnizione TYTON-SIT (n° 5399)

## Raccordi di transizione

- Di serie con guarnizione TYTON (n° 5390)
- Guarnizione in PVC (n° 5396)
- Estremità in PE da saldare (n° 4520, n° 4526)

## Materiale

- Corpo
  - Ghisa sferoidale EN-GJS-400 (GGG 40),
  - Rivestimento EWS secondo GSK, RAL-GZ 662, spessore dello strato min. 250 µm
- Manicotti ad innesto
  - secondo DIN 28603
- Guarnizioni
  - EPDM
  - Omologazioni KTW e W 270

| | DN | ø D | PN (bar) | H (mm) | L (mm) | T (mm) | Peso (kg) | N° CPN 411 | N° CPN 412 |
|---|---|---|---|---|---|---|---|---|---|
| 4500080000 | 80 | 98 | 16 | 313 | 300 | 110 | 17.500 | 811218 | 811421 |
| 4500100000 | 100 | 118 | 16 | 343 | 300 | 105 | 22.500 | 811219 | 811422 |
| 4500125000 | 125 | 144 | 16 | 421 | 345 | 115 | 38.500 | 811221 | 811423 |
| 4500150000 | 150 | 170 | 16 | 433 | 340 | 115 | 38.500 | 811222 | 811424 |
| 4500200000 | 200 | 222 | 16 | 541 | 365 | 125 | 65.000 | 811223 | 811425 |
| 4500250000 | 250 | 274 | 16 | 649 | 480 | 175 | 105.000 | 811224 | 811426 |
| 4500300000 | 300 | 326 | 16 | 731 | 540 | 200 | 162.000 | 811225 | 811427 |