Rubinetto a sfera maniglia Firesafe con/senza punto di sezionamento

6888

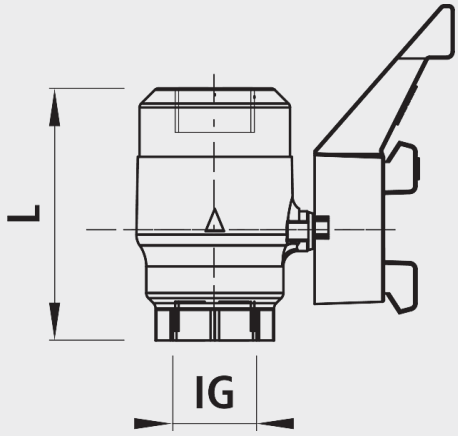

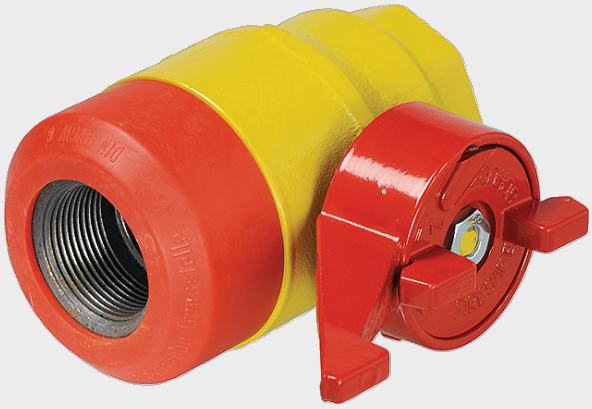

Versione

- A scelta disponibile con elemento isolante integrato.
- Per gas fino a 5 bar e temperatura da -20°C fino a 60°C

Applicazione

- Le valvole a sfera sono progettate per l'uso su tubazioni di gas di qualsiasi tipo. Grazie alla resistenza alle deformazioni, la valvola a sfera garantisce un azionamento agevole anche dopo prolungati periodi di inutilizzo. Inoltre, le valvole a sfera sono assolutamente a tenuta e vengono pertanto utilizzate nella realizzazione di impianti e tubazioni.
- La valvola a sfera può essere inoltre fornita come punto di sezionamento con un elemento isolante. Fino alla versione NW 50, la maniglia nella versione «Firesafe» può essere montata o inserita successivamente se a una temperatura ambiente di ca. 90°C la valvola a sfera si chiude autonomamente.

Caratteristiche

- Rubinetto a sfera in acciaio saldato
- Bilia in ottone lucido
- Interno: attacco filettato
- Guarnizione in perbunan
- Capacità termica 650°C
- Punto di sezionamento elettrico
- Certificato SSIGA

Montaggio e installazione

- Rubinetto a bilia disponibile con filetto interno o collegamento flangiato.

Attenzione

- Opzione: x = Rubinetto a sfera senza punto di sezionamento elettrico

Materiale

- Corpo::
  - acciaio S355J2G4
- Alberino commutatore::
  - ottone (fino a DN 50)
- Sfera:
  - Ottone lucido fino a DN 50, acciaio cromato duro da DN 65
- Guarnizione:
  - Perbunan (DIN 3535 T1 /DIN EN 549)
- Verniciatura
  - giallo RAL 1021

	IG	Opzione	L (mm)	Peso (kg)
6888025000	1"		110	1.650
6888032000	1¼"		135	3.250
6888040000	1½"		135	3.150
6888050000	2"		150	4.150
6888025010	1"	x	90	1.250
6888032010	1¼"	x	125	2.850
6888040010	1½"	x	125	2.750
6888050010	2"	x	140	3.750

x = Rubinetto a sfera senza punto di sezionamento elettrico