Steckmuffen-T BAIO®, PN 5

5425

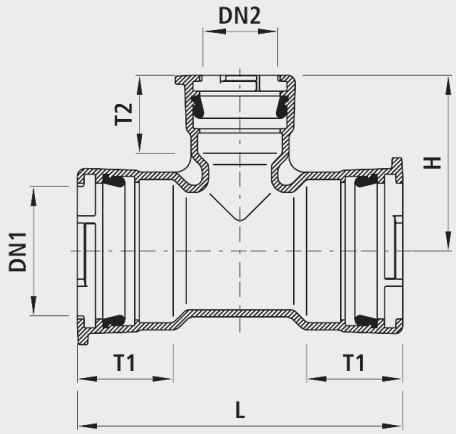

Anwendung

- BAIO® ist ein Baukasten-System. Sämtliche Spitzend-Armaturen und Formstücke lassen sich schubsicher in die BAIO®-Muffen stecken. Somit lassen sich selbst anspruchsvollste SchieberKombinationen, bis DN 300, flanschlos montieren. Zudem ist die Verbindung ohne Werkzeug demontierbar. Sämtliche BAIO®-Armaturen und -Formstücke sind serienmässig mit TYTON-Dichtungen für Gas ausgerüstet. Die Steckmuffe ist für folgende Rohrarten geeignet:
- Gussrohre
  - Mit Standard-TYTON-Dichtung (Nr. 5395), Schubsicherung mit TYTON-SIT-Dichtung (Nr. 5397) oder BAIO®-SIT (Nr. 5380); aussenliegend demontierbar
- Ecopur-Gussrohre
  - Mit Standard-TYTON-Dichtung (Nr. 5395), Schubsicherung mit BAIO®-SIT (Nr. 5380); aussenliegend demontierbar
- PE-Rohre
  - Mit PE-Anschweissende (Nr. 4520)
- Stahl-Rohr
  - Mit Stahl-Übergang 4531
- Der Einsatz mit Erdgas muss spezifiziert werden, damit die nach DIN 3230-5 geforderte Prüfung (PG1 für erdverlegte Armaturen und PG3 für Armaturen in Anlagen) mit dem dazugehörigen Abnahmeprüfzeugnis 3.1 nach DIN EN 10204 vorgenommen werden kann.

Eigenschaften

- Abwinkelung
  - DN 80 bis DN 150: max. 3°
  - DN 200 bis DN 300: max. 2°
- Druckstufe PN 5

Baukasten-System

- Sämtliche BAIO®-Spitzend-Armaturen und Formstücke können schubsicher in die BAIO®-Muffe gesteckt werden.

Schubsicherung

- Schubsicherung BAIO®-SIT (Nr. 5380)

Übergänge

- Serienmässig mit Guss-Rohr-Dichtung (Nr. 5395)
- PE-Anschweissende (Nr. 4520)

Werkstoff

- Gehäuse
  - Sphäroguss EN-GJS-400 (GGG 40)
  - EWS-Beschichtung nach GSK, RAL-GZ 662, Schichtdicke min. 250 µm
  - Lackierung: Gelb RAL 1021
- Steckmuffen
  - nach DIN 28603
- Dichtungen
  - NBR

	DN1 (mm)	DN2 (mm)	PN (bar)	L (mm)	H (mm)	T1 (mm)	T2 (mm)	Gewicht (kg)
5425080080	80	80	5	380	190	105	105	13.000
5425100080	100	80	5	410	200	120	105	15.600
5425100100	100	100	5	420	215	120	120	16.800
5425125080	125	80	5	410	210	125	105	18.800
5425125100	125	100	5	435	230	125	120	21.200
5425125125	125	125	5	465	230	125	125	23.200
5425150080	150	80	5	415	225	125	105	21.400
5425150100	150	100	5	495	235	125	120	25.600
5425150125	150	125	5	450	240	125	125	25.200
5425150150	150	150	5	500	250	125	125	27.200
5425200080	200	80	5	460	250	145	105	31.600
5425200100	200	100	5	485	265	145	120	33.400
5425200125	200	125	5	510	280	145	125	37.600
5425200150	200	150	5	540	275	145	125	39.400
5425200200	200	200	5	600	300	145	145	45.600
5425250100	250	100	5	570	305	165	120	49.000
5425250150	250	150	5	640	315	165	125	47.000
5425250200	250	200	5	695	340	165	145	53.000
5425250250	250	250	5	745	375	165	165	73.000
5425300080	300	80	5	615	305	180	105	62.000
5425300100	300	100	5	615	330	180	120	65.000
5425300150	300	150	5	680	340	180	125	59.000
5425300200	300	200	5	740	380	180	145	61.000
5425300300	300	300	5	845	425	180	180	103.400