Adattatore filettato per apparecchi per foratura

8320

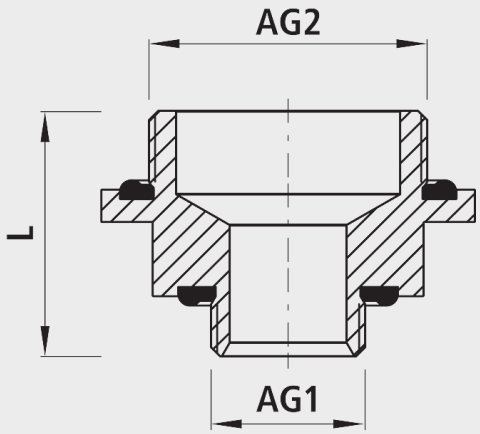

Applicazione

- Per tutti gli apparecchi per foratura della Hawle con attacco filettato

Caratteristiche

- Vedere la tabella per il diametro massimo di foratura

Attenzione

- Per perforazioni sotto pressione con ilalbero portautensili tipo 3 con gli articoli(n° 3700, n° 3710 e n° 3720) è assolutamente necessario montare l'adattatore filettato per prolunga (n° 8320063080).

		AG	IG	L (mm)	Foratura-ø max.	Peso (kg)
8320063032		2"-1"		55	25	0.560
8320063040		2"-5/4"		55	30	0.580
8320063050		2"-1 1/2"		55	38	0.590
8320063063		2"-2"		55	47	0.650
8320063080		2"	2"	82	47	1.400
8320063075	o	2"-2½"		85	57	1.200
8320063090	o	2"-3"		85	73	1.300

o = Adattatore per perforazione con apparecchio esterno con pallone di fermo (rubinetto a sfera)